平面図　Ｓ＝１／２５，０００

鳴門池田線

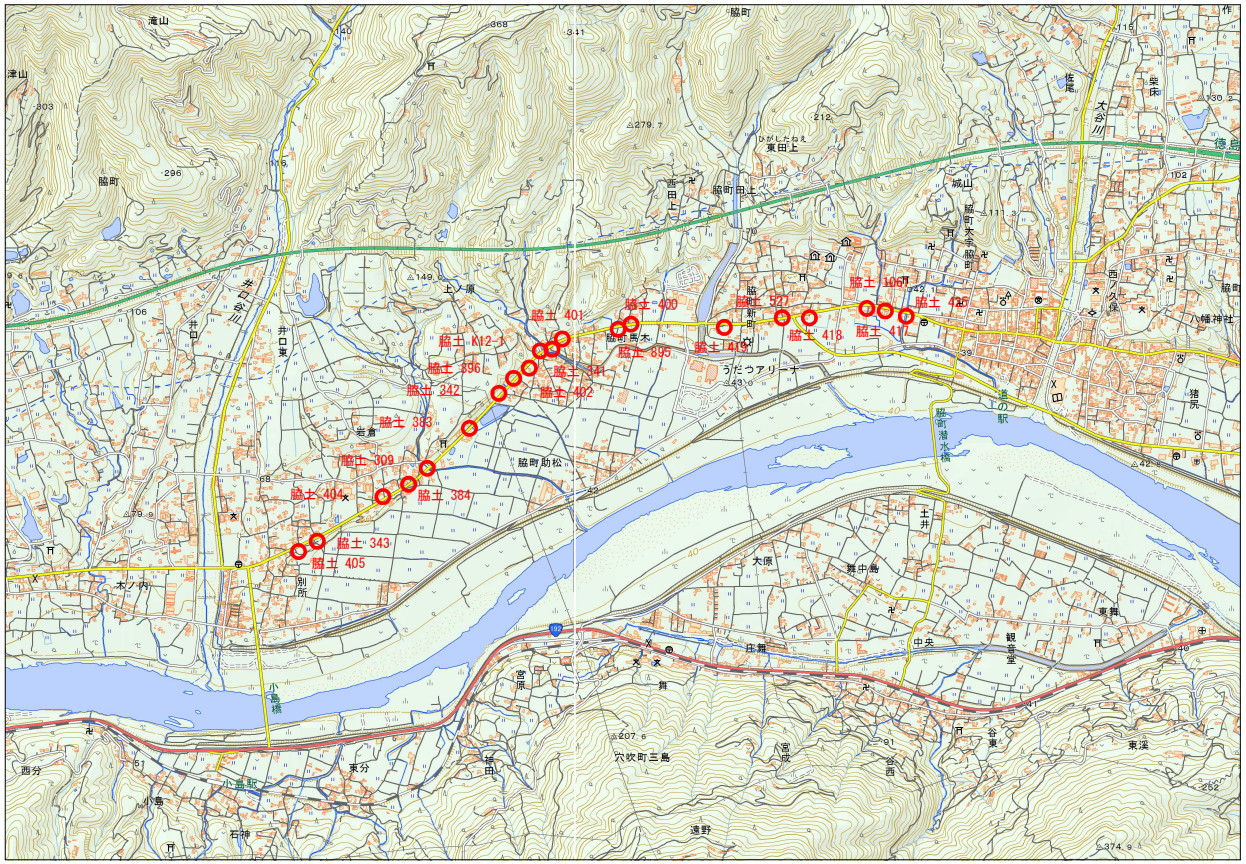

この地図は、国土地理院長の承認を得て、同院発行の電子地形図25000を複製したものである。（承認番号　令元情複、第２１７号）
この地図を複製して使用する場合は、国土地理院の長の承認を得る必要があります。

実 施 設 計 図 面

工事名	R2馬土 鳴門池田線 美・脇脇町他 道路照明灯工事		
路線名等	（主）鳴門池田線		
工事箇所	美馬市脇町脇町他		
図面名	平面図		
縮尺	図示	図面番号	１ ／ ２
会社名			
事業者名	徳島県西部総合県民局　県土整備部〈美馬〉		

照明灯構造図

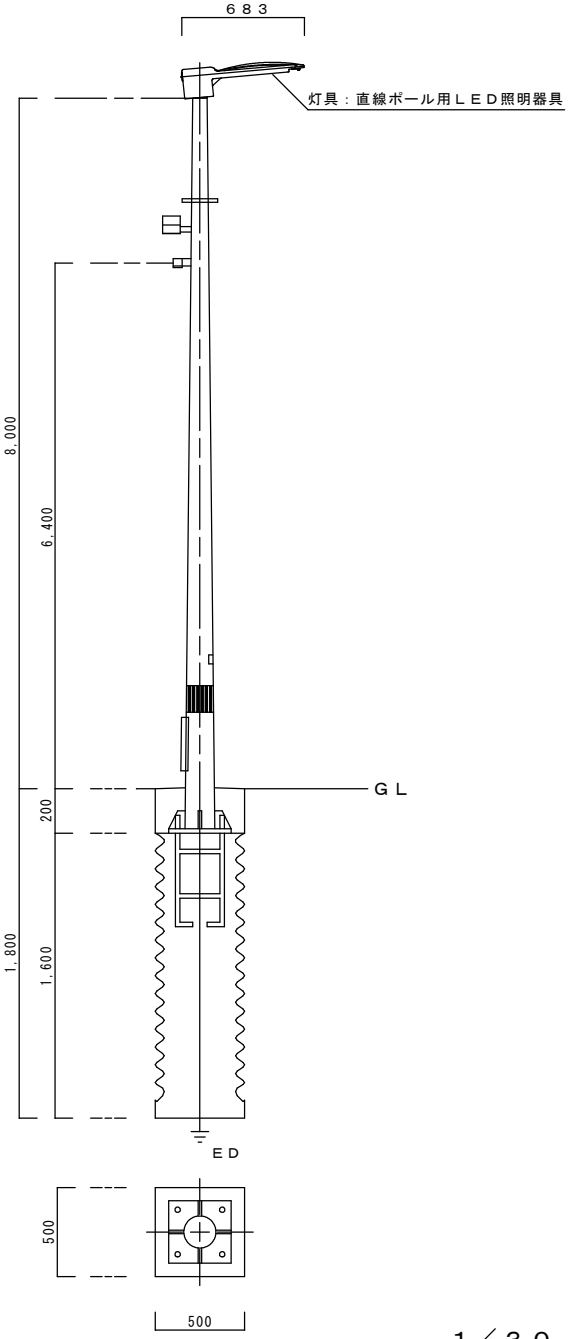

ＬＥＤ照明器具	ＬＰ－３０－１００Ｗ－１－Ｐ	１．０	個	２０．０	徳島県産

道路照明具詳細図　サイドポール

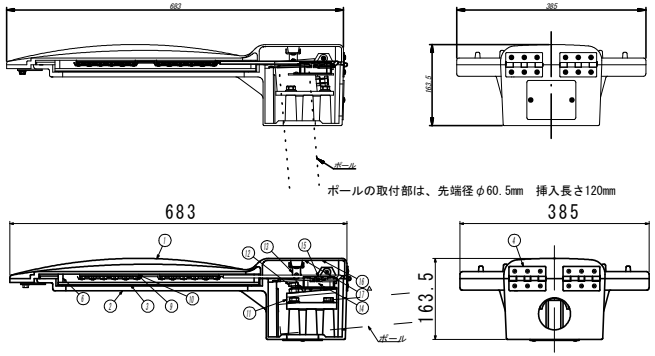

1／３０

実施設計図面

工事名	R2馬土 鳴門池田線 美・脇脇町他 道路照明灯工事		
路線名等	(主)鳴門池田線		
工事箇所	美馬市脇町脇町他		
図面名	平面図		
縮尺	図示	図面番号	２／２
会社名			
事業者名	徳島県西部総合県民局　県土整備部<美馬>		